Metropol
Umyvadlová baterie 110 s plnou pákou a odtokovou soupravou Push-Open
Povrchové úpravy: **chrom** Číslo položky: **32507000**

Popis

Vlastnosti

- obsahuje: páková umyvadlová baterie, odtoková souprava
- ComfortZone 110
- varianta rukojeti: páčka
- výtok 135 mm
- druh proudu: normální proud
- maximální průtok při 0,3 MPa: 5 l/min
- vhodné pro průtokový ohřívač
- odtoková souprava push-open (ovládání zatlačením na zátku, pro umyvadlo s přepadem)
- materiál odtokové soupravy: kov
- způsob připojení: převlečné matky G ⅜
- rozměr přívodů: DN15
- třída hlučnosti: I

Technologie

AirPower · EcoSmart · Comfort Zone · Quick Clean

Ocenění za design

GERMAN DESIGN AWARD WINNER 2021 · ICONIC AWARDS 2021 INNOVATIVE INTERIOR winner · GERMAN DESIGN AWARD SPECIAL 2018 · reddot award 2017 winner · DESIGN AWARD 2017 · DESIGN AWARD 2020

Obrázek výrobku

Kótovaný výkres

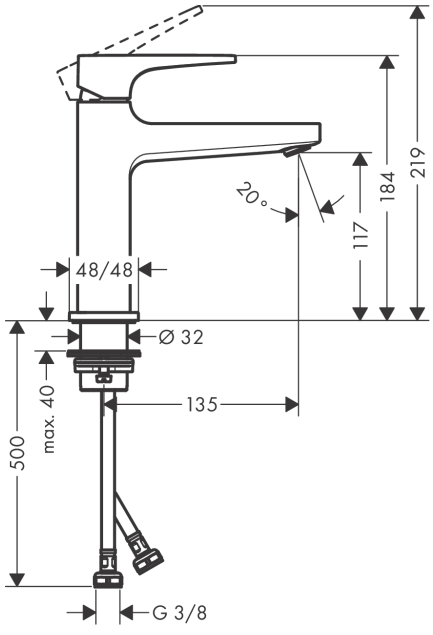

Metropol
Umyvadlová baterie 110 s plnou pákou a odtokovou soupravou Push-Open
Povrchové úpravy: **chrom** Číslo položky: **32507000**
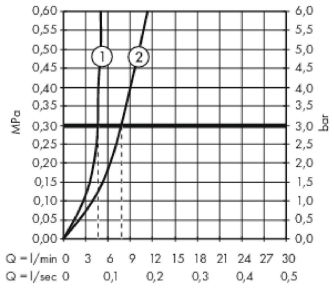
Průtokový diagram