Metris Select M71
kuchyňská páková baterie 320, 1jet
Povrchové úpravy: **chrom** Číslo položky: **14883000**

Popis

Vlastnosti

- ComfortZone 320
- rozsah otáčení nastavitelný do 3 rozmezí 110°, 150° nebo 360°
- laminární proud
- tlačítko Select: pro komfortní zapnutí/vypnutí vody
- maximální průtok při 0,3 MPa: 8 l/min
- vhodné pro průtokový ohřívač
- významně omezené rozstřikování díky pozvolnému náběhu vody
- součásti dodávky: páková kuchyňská baterie, přívodní hadice, upevnění dříku, montážní návod

Technologie

Obrázek výrobku

Kótovaný výkres

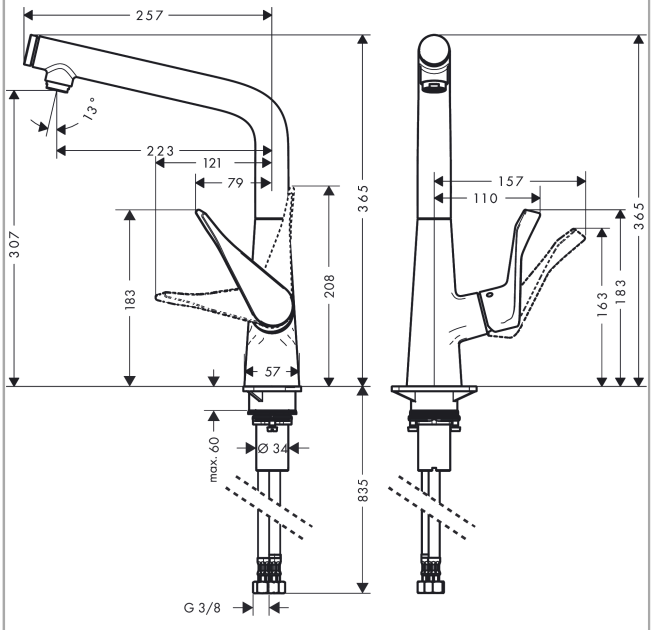
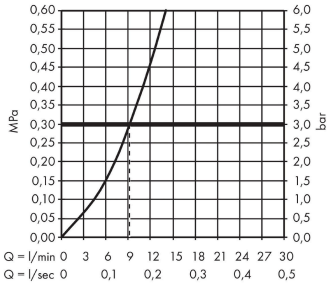
Průtokový diagram