hansgrohe

Focus M41
kuchyňská páková baterie 260, 1jet
Povrchové úpravy: **chrom** Číslo položky: **31820000**

Popis

Vlastnosti

- rukojeť je možné umístit i vlevo
- ComfortZone 260
- rozsah otáčení nastavitelný do 3 rozmezí 110°, 150° nebo 360°
- normální proud
- maximální průtok při 0,3 MPa: 12 l/min
- vhodné pro průtokový ohřívač
- součásti dodávky: páková kuchyňská baterie, přívodní hadice, upevnění dříku, montážní návod

Technologie

AirPower

Comfort Zone

Quick Clean

Ocenění za design

DESIGN AWARD 2020

GERMAN DESIGN AWARD WINNER 2021

ICONIC AWARDS 2021 INNOVATIVE INTERIOR winner

ICONIC AWARDS 2020 INNOVATIVE ARCHITECTURE best of best

Obrázek výrobku

Kótovaný výkres

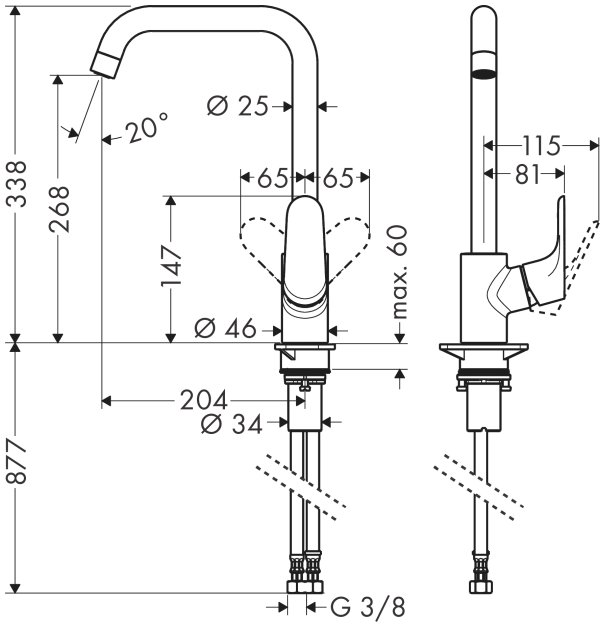
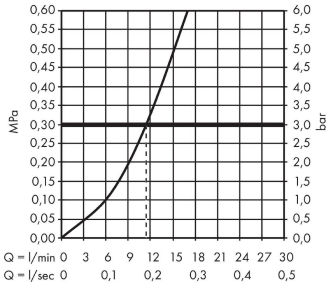
Průtokový diagram